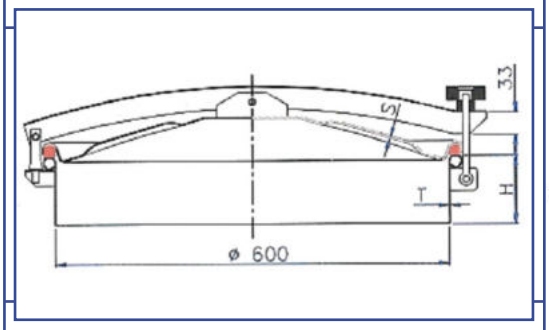

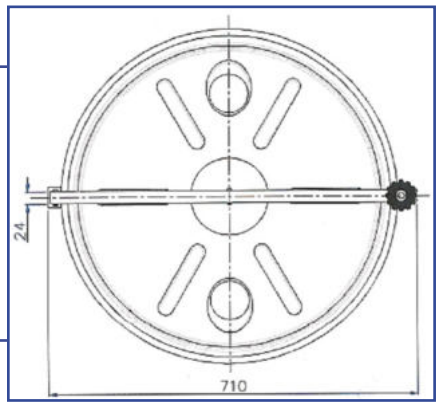

Kulatý průlez
Cod. 416
Ø 600 mm
0,1 bar

Standardní těsnění: přírodní pryž
Materiál těsnění na přání: EPDM, NBR, Silikon, Viton
Atesty: 3.1, FDA
(atesty je nutné specifikovat v objednávce)

cod.	AISI	H (mm)	T (mm)	S (mm)	P. max (bar)	Hmotnost (kg)
4160652015A	304	65	2	1,5	0,1	10,3
4161002015A	304	100	2	1,5	0,1	11,4
4161502015A	304	150	2	1,5	0,1	12,9
4162002015A	304	200	2	1,5	0,1	14,5
4164002015A	304	400	2	1,5	0,1	20,6
4164702015A	304	470	2	1,5	0,1	22,7
4160652015B	316	65	2	1,5	0,1	10,3
4161002015B	316	100	2	1,5	0,1	11,4
4161502015B	316	150	2	1,5	0,1	12,9
4162002015B	316	200	2	1,5	0,1	14,5
4164002015B	316	400	2	1,5	0,1	20,6
4164702015B	316	470	2	1,5	0,1	22,7

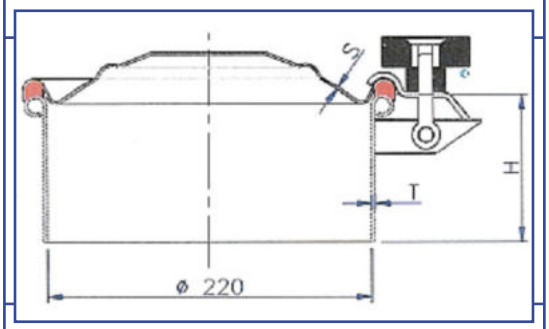

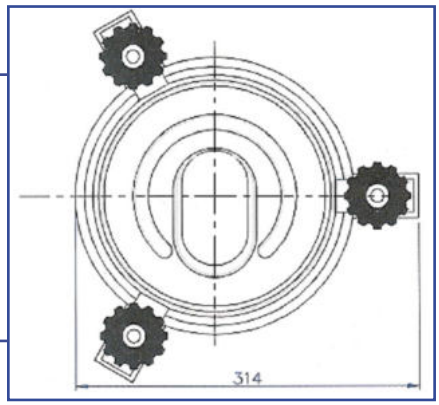

Kulatý průlez
Cod. 422
Ø 220 mm
0,4 bar

Standardní těsnění: přírodní pryž
Materiál těsnění na přání: EPDM, NBR, Silikon, Viton
Atesty: 3.1, FDA
(atesty je nutné specifikovat v objednávce)

cod.	AISI	H (mm)	T (mm)	S (mm)	P. max (bar)	Hmotnost (kg)
4220652012A	304	65	2	1,2	0,4	2,4
4221002012A	304	100	2	1,2	0,4	2,8
4220652012B	316	65	2	1,2	0,4	2,4
4221002012B	316	100	2	1,2	0,4	2,8

ARMAT spol. s r. o.
Řetová 82, 561 41 Czech republic
Tel/Fax: + 420 465 585 258 / 254

http://www.armat.cz
armat@armat.cz
armat@pvtnet.cz