JEHLOVÉ VENTILY I.

cod. 044G - specifikace

- jsou vyrobeny z materiálů za tepla válcovaných, tlakem tvářených a tepelně zušlechtěných
- precizní obrábění závitových částí eliminuje zasekávání během spojování
- standardní povrch: zrnitost 120 - vnější povrch leštěný, vnitřní glazura

Jehlový ventil

AISI 316L

044G

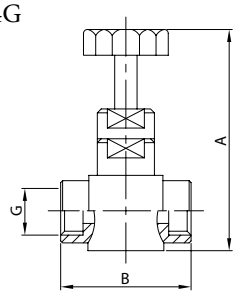

DN	A	B	G	Kg
14	84,0	45,0	1/4”	0,50
38	105,0	52,0	3/8”	0,53
12	121,0	61,0	1/2”	0,57
34	132,0	68,0	3/4”	0,60
100	150,0	86,0	1”	0,63

armat@armat.cz
http://www.armat.cz
Fax: +420 465 585 254

armat spol. s r.o.
MADE OF STAINLESS ...

ARMAT spol. s r. o.
Řetová 82, 561 41 Czech Republic
Tel.: + 420 465 585 258 / 030 / 031

Model 147

Je vhodný pro kapaliny, plyny a páru.
Používá se pro hydraulické, pneumatické, topné a parní systémy v chemickém a potravinářském průmyslu, apod.

Specifikace:

- mobilní nebo volný uzávěr
- zredukovaná rozteč
- odlehčené utahování ručního kola zaručuje jeho dokonalou těsnost, která dosahuje norem DIN-3230, odd.3
- osa se zadním uzavíráním umožňuje výměnu obalu, i když je ventil zapojený a tím zamezuje jakémukoliv kontaktu s médiem je vyroben z válcovaných tyčí

Důležité:

dle požadavku zákazníka:

- možnost výroby v jiných typech materiálů pro použití ve speciálních pracovních podmínkách (vysoké teploty média apod.)
- různé typy připojení
- PTFE (teflon) ucpávka
- nerezové ruční kolo nebo ovládání (DIN-1.4401)(AISI-316)

Část	Název	Materiál										
		Mosaz			Uhlíková ocel				Nerezová ocel			
1	Těleso ventilu	Mosaz (DIN-1.7660 CuZn40Pb2)			Uhlík. ocel (DIN-1.1191 Ck-45)				Nerez ocel(DIN-1.4401)(AISI-316)			
2	Uzávěr	Nerez ocel(DIN-1.4401)(AISI-316)			Nerez ocel(DIN-1.4401)(AISI-316)				Nerez ocel(DIN-1.4401)(AISI-316)			
3	Ucpávkové těleso	Mosaz (DIN-1.7660 CuZn40Pb2)			Uhlík. ocel (DIN-1.1191 Ck-45)				Nerez ocel(DIN-1.4401)(AISI-316)			
4	Kroužek	Nerez ocel(DIN-1.4401)(AISI-316)			Nerez ocel(DIN-1.4401)(AISI-316)				Nerez ocel(DIN-1.4401)(AISI-316)			
5	Ucpávka	Grafit			Grafit				Grafit			
6	Těsnící ucpávka	Mosaz (DIN-1.7660 CuZn40Pb2)			Uhlík. ocel (DIN-1.1191 Ck-45)				Nerez ocel(DIN-1.4401)(AISI-316)			
7	Matice ucpávky	Mosaz (DIN-1.7660 CuZn40Pb2)			Uhlík. ocel (DIN-1.1191 Ck-45)				Nerez ocel(DIN-1.4401)(AISI-316)			
8	Osa	Nerez ocel(DIN-1.4401)(AISI-316)			Nerez ocel(DIN-1.4401)(AISI-316)				Nerez ocel(DIN-1.4401)(AISI-316)			
9	Ruční kolo (1)	Uhlík. ocel (DIN-1.0517 MU ST-3)			Uhlík. ocel (DIN-1.0517 MU ST-3)				Uhlík. ocel (DIN-1.0517 MU ST-3)			
10	Talířek	Hliník			Hliník				Hliník			
11	Matice	Nerez ocel(DIN-1.4401)(AISI-316)			Nerez ocel(DIN-1.4401)(AISI-316)				Nerez ocel(DIN-1.4401)(AISI-316)			
12	Podložka	Nerez ocel(DIN-1.4401)(AISI-316)			Nerez ocel(DIN-1.4401)(AISI-316)				Nerez ocel(DIN-1.4401)(AISI-316)			
DN		1/4“ až 2“ (GAS, NPT nebo SW)										
PN		200			250				250			
Pracovní podmínky	Tlak (bar)	200	175	34	250	211	180	167	250	207	170	164
	Max. teplota °C	120	150	200	120	300	350	400	120	200	350	400
	Min. teplota °C	-60			-10				-60			

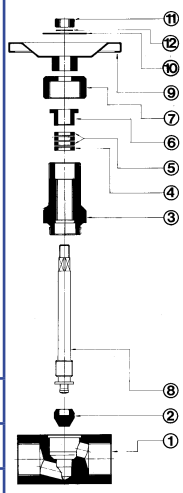

(1) 1/4“ až 1 1/4“ ruční kola jsou dodávána v hliníkovém provedení (DIN-3.2581.01 G-AISi12).

JEHLOVÉ VENTILY II.

R			1/4“	3/8“	1/2“	3/4“	1“	1 1/4“	1 1/2“	2“
Připojení			Whitworthův plynotěsný cylindrický vnitřní závit ISO 228/1 1978 (DIN-259)							
			NPT Závit ANSI – B 2.1							
			Nátrubkový přivařovaní konec SW ANSI – B 16.11							
H			77	89	102	111	132	158	172	191
h[1]			83	94	111	121	146	173	192	216
L			50	55	65	75	90	95	100	112
D			60	60	75	75	90	100	125	125
Redukovaná rozteč Ø			6,00	8,00	9,50	11,50	15,00	17,00	21,00	25,0
Hmotnost (kg)	Mosaz		0,38	0,65	0,98	1,12	2,58	3,36	4,59	7,76
	Uhlíková ocel		0,35	0,50	0,92	1,05	2,40	3,16	4,31	7,22
	Nerezová ocel		0,36	0,51	0,93	1,06	2,43	3,20	4,36	7,31
Kód	Mosaz 2004-147.	GAS	0041	0381	0021	0341	0101	0141	0121	0201
		NPT	00411	03811	00211	03411	01011	01411	01211	02011
	Uhlíková ocel 2004-147.	GAS	0044	0384	0024	0344	0104	0144	0124	0204
		NPT	00441	03841	00241	03441	01041	01441	01241	02041
		SW	00442	03842	00242	03442	01042	01442	01242	02042
	Nerezová ocel 2004-147.	GAS	0042	0382	0022	0342	0102	0142	0122	0202
		NPT	00421	03821	00221	03421	01021	01421	01221	02021
		SW	00422	03822	00222	03422	01022	01422	01222	02022

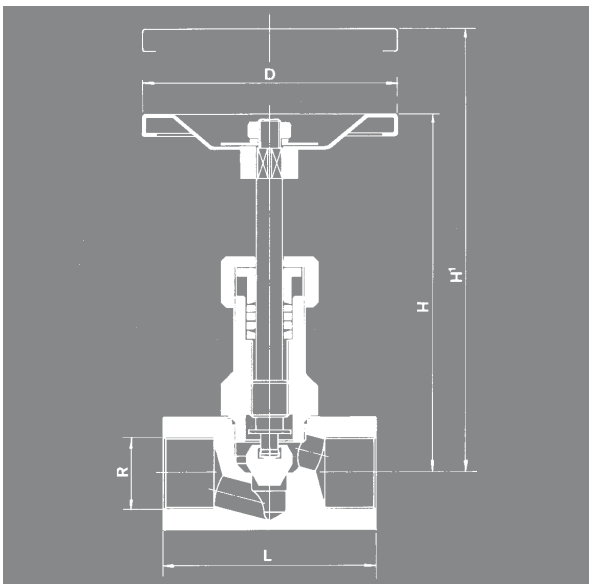

DN	Průtokový koeficient	
	Kv m³/h Δp = 1 bar	Cv l/min Δp = 1 Psi = 0,07 bar
1/4“	0,68	3,00
3/8“	1,11	5,00
1/2“	2,16	10,10
3/4“	4,10	18,80
1“	6,20	25,00
1 1/4“	9,80	43,00
1 1/2“	12,95	52,00
2“	19,40	82,00

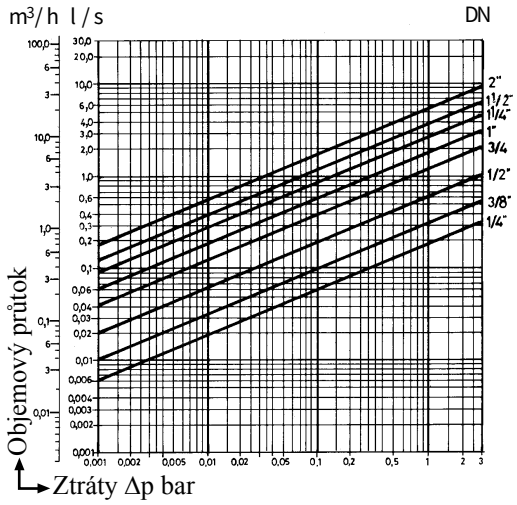

Plnící ztráty

Vpravo zobrazený diagram zobrazuje křivky plnících ztrát pro vodu při 20 ⁰C. Ke snížení plnících ztrát u ostatních médií vypočítáte jejich průtok stejně jako u vody dle následujícího vzorce:

$$Qa = \sqrt{(q/1000)} * Q$$

Qa průtokový ekvivalent k vodě (m3/h)
q hustota média při pracovních podmínkách (kg/m3)
Q průtok média při pracovních podmínkách (m3/h)